VERDEdri

Hi-Speed Surface-Mounted ADA Compliant Hand Dryer

Secamanos compatible con ADA, de montaje en superficie, de alta velocidad
Sèche-mains grande vitesse monté en surface conforme à l'ADA
Oberflächenmontierter ADA-konformer Hochgeschwindigkeits-Händetrockner
Asciugamani elettrico ad alta velocità e conforme ADA per montaggio su superficie

All "Q" Series
Todos los modelos de la serie "Q"
Toutes les séries Q
Alle Geräte der Serie „Q"
Tutti i modelli "Q"

Please read and save these instructions. Read carefully before attempting to assemble, install, operate or service the product described. Protect yourself and others by observing all safety information. Failure to comply with instructions could result in personal injury and/or property damage. Retain instructions for future reference.

Por favor lea y guarde estas instrucciones. Léalas cuidadosamente antes de tratar de montar, instalar, operar o dar mantenimiento al producto aquí descrito. Protéjase usted mismo y a los demás siguiendo todas las instrucciones de seguridad. No seguir las instrucciones puede ocasionar daños, tanto corporales como materiales. Guarde estas instrucciones como referencia para el futuro.

Lire et conserver ces instructions. Les lire attentivement avant de commencer à assembler, à installer, à faire fonctionner ou à entretenir l'appareil décrit. Pour se protéger et protéger autrui, observer toutes les consignes de sécurité. Négliger de se conformer à ces instructions peut causer des blessures personnelles et/ou des dommages matériels. Conserver ces instructions pour références ultérieures.

Bitte lesen Sie diese Anweisungen und bewahren Sie sie auf. Lesen Sie diese Anweisungen sorgfältig durch, bevor Sie das beschriebene Produkt zusammenbauen, montieren, betreiben bzw. warten. Beachten Sie für Ihren persönlichen Schutz und zum Schutz anderer sämtliche Sicherheitsinformationen. Eine Nichtbeachtung dieser Anweisungen kann zu Verletzungen und/oder Sachschäden führen. Bewahren Sie die Anweisungen für spätere Bezugnahme auf.

Leggere e conservare queste istruzioni. Leggere con attenzione prima di montare, installare, azionare o riparare il prodotto descritto. Proteggere se stessi e terzi attenendosi alle istruzioni sulla sicurezza. La mancata conformità alle istruzioni potrebbe comportare lesioni a persone e/o danni a cose. Conservare le istruzioni nel caso occorra consultarle.

WORLD DRYER®

World Dryer Corporation

5700 McDermott Drive
Berkeley, IL 60163 U.S.A.
800-323-0701
www.worlddryer.com

68-10289 Rev01

Description

Le sèche-mains à air chaud World Dryer monté en surface est conforme aux normes de l'ADA (American Disabilities Act) et est alimenté par un moteur universel avec balais offrant une puissance maximale de séchage de 950 watts. Ces modèles fonctionnent à des tensions de 115 à 230 V c.a., incluent un élément chauffant, une commande de réglage de vitesse de la soufflerie et un capteur infrarouge pour une activation automatique. Votre modèle spécifique pourra inclure un filtre HEPA pour éliminer au minimum 99,97 % des contaminants de 0,3 micron et plus. Ce sèche-mains est conçu pour être utilisé dans les établissements commerciaux, industriels, publics et dans les bureaux.

Caractéristiques électriques

Tableau 1

Modèles	Type	Valeurs électriques nominales	Homologations
Q-XXXXX	Automatique	115/208/230 V c.a. 950 W 50/60 Hz	cETLus, CE, IP24

Consignes générales de sécurité

Cet appareil n'est pas prévu pour une utilisation par de jeunes enfants ou des personnes avec des incapacités physiques, sensorielles ou mentales sauf s'ils sont correctement supervisés par quelqu'un de responsable permettant de garantir l'utilisation sans danger de l'appareil. Les jeunes enfants doivent être supervisés pour garantir qu'ils ne joueront pas avec l'appareil.

DANGER Négliger de débrancher la source d'alimentation avant de procéder à l'installation ou à l'entretien peut entraîner des blessures graves ou mortelles provoquées par une décharge électrique.

- Toujours débrancher la source d'alimentation avant de réparer ou d'installer le sèche-mains.

DANGER Brancher cet appareil à la terre sous peine de décharge électrique grave et/ou de mort.

- Pour un fonctionnement sans danger, ce sèche-mains doit être correctement mis à la terre. Un point de mise à la terre est identifié sur la base murale du sèche-mains.
- Une protection GFCI est recommandée aux endroits mouillés ou humides ou selon les exigences du code local.

AVERTISSEMENT Un risque d'incendie, de blessures ou de dommages matériels est possible en cas de non-respect des codes locaux en vigueur ou des recommandations de sécurité.

- L'installation et la maintenance doivent uniquement être réalisées par des électriciens qualifiés.
- N'utiliser que le type d'alimentation électrique (tension et fréquence) spécifié pour le modèle de sèche-mains en cours d'installation. Consulter le tableau 1 – Caractéristiques électriques.
- Brancher le sèche-mains sur le panneau de distribution électrique adapté le plus proche. Le câblage fixe doit inclure un moyen de débranchement conforme aux codes de câblage locaux.
- Pour limiter les chutes de tension et garantir un fonctionnement efficace, utiliser un fil de calibre n° 14 AWG ou plus, selon les exigences des codes électriques locaux.
- Toujours raccorder l'appareil à un circuit de dérivation protégé par un disjoncteur ou un fusible aux caractéristiques nominales supérieures à l'intensité nominale du modèle de sèche-mains indiquée au Tableau 1 – Caractéristiques électriques, conformément aux codes électriques locaux tels que NEC (National Electrical Code) et/ou au Code Canadien de l'électricité (CCE).
- Pour éviter tout danger dû au réarmement inopiné du thermorupteur, le sèche-mains ne doit pas être alimenté via un dispositif de commutation externe - minuterie ou branchement sur un circuit régulièrement mis sous et hors tension par le fournisseur d'électricité, par exemple.
- Chaque modèle automatique de sèche-mains doit avoir son propre circuit réservé.
- Éloigner tout le câblage des composants en mouvement à l'intérieur du sèche-mains.
- Utiliser des raccords avec les surfaces lisses et arrondies pour la protection des câbles d'alimentation, comme l'exigent les codes électriques locaux tels que le NEC (National Electrical Code) et/ou le Code Canadien de l'électricité (CCE).

ATTENTION Un montage incorrect peut provoquer des blessures personnelles ou des dommages matériels.

- Suivre les recommandations de hauteur de montage au tableau 2.
- Sur un mur à poteaux d'ossature, un côté du sèche-mains doit être monté sur un poteau existant.

Déballage

1. Enlever tous les produits d'emballage. Il est recommandé de les recycler.
2. Sortir le sèche-mains de la boîte avec précaution, en veillant à ne pas le faire tomber.
3. Vérifier soigneusement qu'aucun dommage n'est survenu durant le transport. Examiner les pièces pour vérifier si certaines sont desserrées, manquantes ou endommagées. Si le sèche-mains est endommagé, en informer au plus vite le marchand où vous l'avez acheté.

Installation

1. Débrancher de l'alimentation.
2. En se reportant au tableau 2 pour déterminer la hauteur de montage recommandée, sélectionner un lieu de montage pour le sèche-mains en veillant à ce qu'il n'y ait aucune surface ou aucun objet réfléchissant (lavabo, par exemple) juste en dessous du capteur infrarouge. Le capteur infrarouge est visible en dessous du sèche-mains. La distance minimum de montage à partir du dessous du sèche-mains jusqu'à une surface réfléchissante est de 46 cm (18 po). Lorsque deux sèche-mains minimum sont installés, ils doivent être espacés de 61 cm (24 po) minimum. Éviter de place le sèche-mains à un endroit où il risque d'être directement exposé à la lumière naturelle (solaire).
3. Utiliser la clé à six pans fournie pour tourner les vis de fixation du couvercle **dans le sens horaire** afin d'enlever le couvercle du sèche-mains.
4. En utilisant le gabarit de montage fourni, marquer la position des trous pour les boulons de montage sur le mur. Pour des murs à poteaux, s'assurer qu'au moins un point d'attache est fixé sur un poteau.
5. Fixer la base sur le mur, en utilisant le type de boulons recommandé au tableau 3.
6. Chaque sèche-mains doit avoir son propre circuit réservé.
7. Brancher le sèche-mains sur le panneau de distribution électrique adapté le plus proche.
8. Remettre le couvercle en place, tourner les vis **dans le sens anti-horaire** en veillant à ne pas trop serrer.

IMPORTANT : Consulter les réglementations locales et générales avant d'installer le sèche-mains. S'assurer que le réseau électrique n'est pas surchargé. Toujours raccorder l'appareil à un circuit de dérivation protégé par un disjoncteur ou un fusible aux caractéristiques nominales supérieures à l'intensité nominale du modèle de sèche-mains indiquée au Tableau 1 – Caractéristiques électriques, conformément aux codes électriques locaux tels que NEC (National Electrical Code) et/ou au Code Canadien de l'électricité (CCE).

Tableau 2

Hauteurs de montage recommandées entre le plancher et le bord inférieur du sèche-mains	cm (po)
Toilettes pour hommes	117 (46)
Toilettes pour femmes	112 (44)
Toilettes pour enfants de 4 à 7 ans	81 (32)
Toilettes pour enfants de 7 à 10 ans	91 (36)
Toilettes pour enfants de 10 à 13 ans	102 (40)
Toilettes pour enfants de 13 à 17 ans	112 (44)
Hauteur de montage pour les personnes handicapées	94 (37)

Tableau 3

Type de mur	Type de boulon	Longueur de boulon minimum
Parpaing creux, lattis, panneau mural ou métal	Boulons type à vis M6 (1/4 po) ou boulons à ailettes	Selon l'épaisseur du mur
Ciment, brique ou ciment ou brique carrelés	Boulons à coquille d'expansion du type à goujon M6 (1/4 po)	76 mm (3 po)
Mur à poteaux avec fond de clouage en bois	Vis à bois n° 16 (M8)	70 mm (2 3/4 po)

Réglage de la vitesse de la soufflerie

Ces modèles incluent une commande de réglage de vitesse de soufflerie pour (2) niveaux de fonctionnement – grande vitesse (Hi) et basse vitesse (Low). Le sélecteur se trouve sur la carte de circuits imprimés dans le sèche-main, comme illustré à la figure 1 ci-dessous.

Remarque : Le réglage usine pour la commande de réglage de vitesse de soufflerie est « Hi ».

Pour régler la vitesse de la soufflerie :

1. Débrancher de l'alimentation.
2. Utiliser la clé à six pans fournie pour tourner les vis de fixation du couvercle **dans le sens horaire** afin d'enlever le couvercle du sèche-mains.
3. Situer le sélecteur sur la carte de circuits imprimés à l'intérieur du sèche-mains comme illustré à la figure 1 ci-dessous et ajuster la vitesse de la soufflerie comme souhaité. (Remarque : Lorsque le réglage Low est sélectionné, la DEL 4 sur la carte de circuits imprimés s'allume en « bleu »).
   Remonter le couvercle du sèche-mains à l'aide de la clé à six pans fournie pour tourner les vis de montage du couvercle **dans le sens anti-horaire** et bien serrer. Ne pas trop serrer.
4. Rebrancher sur l'alimentation.

Figure 1

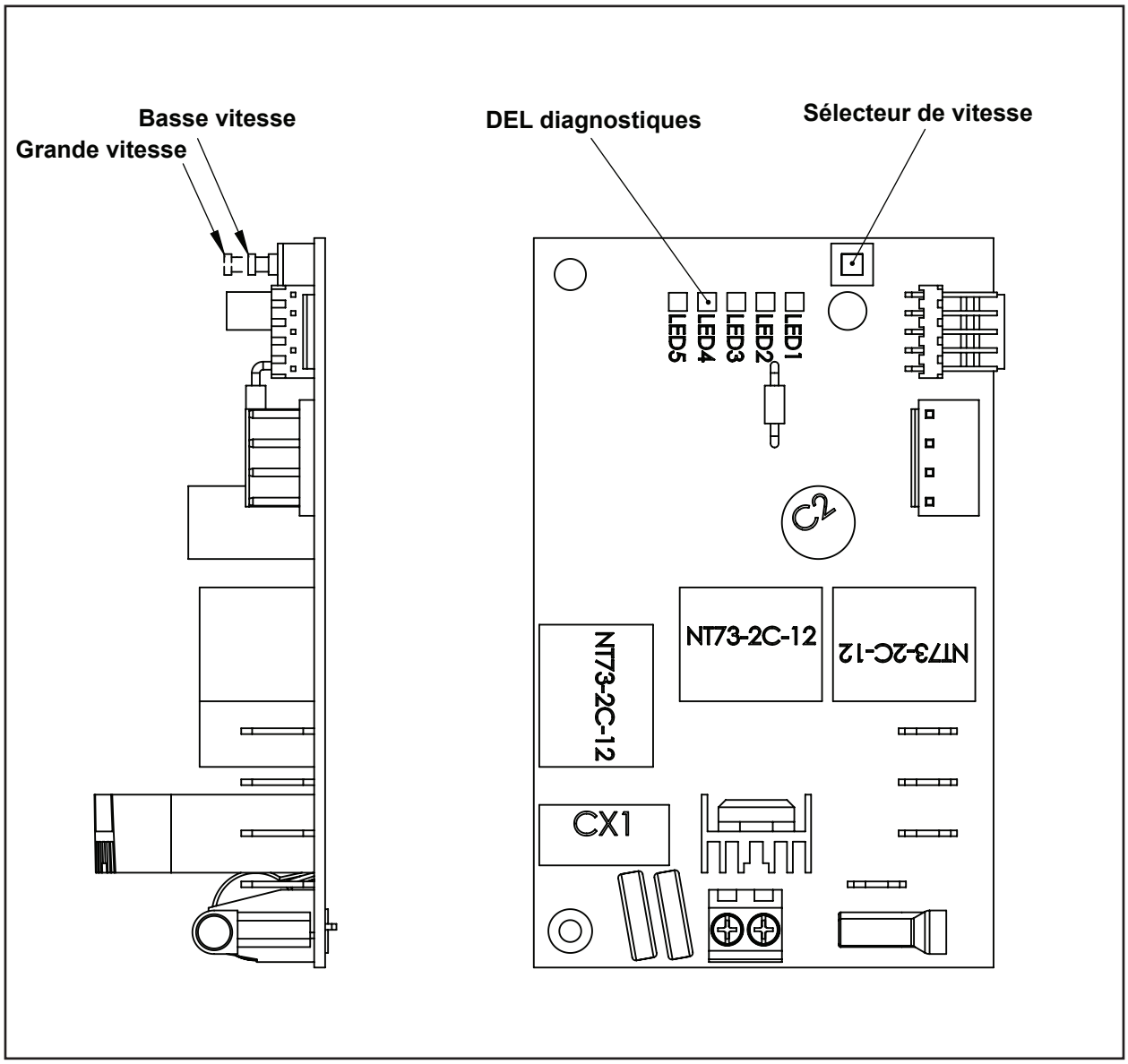

Liste des pièces

Liste des pièces détachées du sèche-mains VERDEdri™

Tous les ensembles incluent les attaches nécessaires pour l'installation. Le numéro de référence du couvercle (7) varie selon le numéro de modèle du sèche-mains.

Pour commander les pièces détachées, allez sur le site www.WorldDryer.com
Fournissez les renseignements suivants :
- Numéro de modèle
- Numéro de série
- La description et le numéro de pièce apparaissent dans la liste des pièces

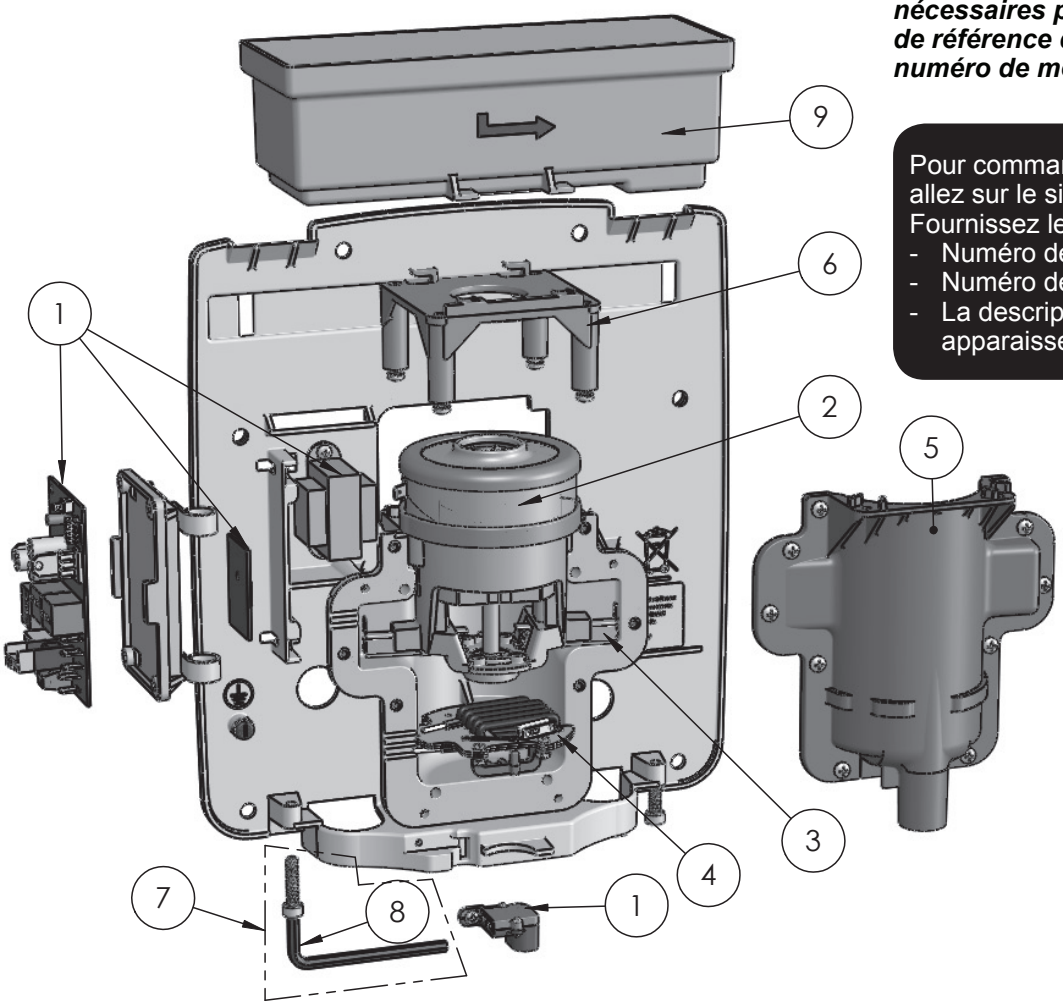

Légende	Description	Numéro de référence
1	Ensemble, commandes de sèche-mains avec capteur et transformateur	16-10283K
2	Ensemble, moteur	32-10268K
3	Ensemble, balais de moteur de rechange	32-10337K
4	Ensemble, élément chauffant	21-10306K
5	Ensemble, caisson de mélange avant – avec joint	47-10270K
6	Ensemble, chapeau du moteur	47-10297K
7 (non illustré)	Couvercle - Aluminium - Blanc	20-Q974
	Couvercle - Aluminium - Noir	20-Q162
	Couvercle - Aluminium - Inox brillant	20-Q972
	Couvercle - Aluminium - Inox brossé	20-Q973
7	Ensemble, vis de sécurité (inclut une clé)	46-040221K
8	Clé, sécurité	56-40189
9	Filtre, HEPA (pour les modèles à filtre HEPA)	93-10292
10	Filtre, grosses particules (pour les modèles sans filtre HEPA) (non illustré)	93-10331

Instructions d'entretien et de nettoyage

IMPORTANT : Le sèche-mains peut collecter peluches et débris qui sont naturellement présents dans l'air. L'accumulation excessive de peluches et de débris risque d'endommager le moteur et l'élément chauffant. Pour continuer à bien fonctionner, le sèche-mains doit être régulièrement nettoyé. En se basant sur une fréquentation légère à moyenne des lieux, un nettoyage annuel est recommandé. Si la fréquentation est plus importante, un nettoyage tous les 6 mois est recommandé.

Pour nettoyer le sèche-mains :
1. Débrancher de l'alimentation.
2. Utiliser la clé à six pans de sécurité fournie pour tourner les vis de fixation du couvercle **dans le sens horaire** afin d'enlever le couvercle du sèche-mains.
3. Utiliser un pinceau à soies douces-moyennes pour nettoyer les peluches, la poussière et les débris des bouches d'arrivée d'air et l'extérieur du moteur.
4. Après nettoyage, remonter le couvercle du sèche-mains à l'aide de la clé à six pans fournie pour tourner les vis de montage du couvercle **dans le sens anti-horaire** et bien serrer. Ne pas trop serrer.

Remplacement du filtre HEPA
(pour les modèles à filtre HEPA)

Votre modèle spécifique pourra inclure un filtre HEPA pour éliminer au minimum 99,97 % des contaminants de 0,3 micron et plus.

La durée utile d'un filtre HEPA dépend de l'environnement dans lequel le sèche-mains est installé et de sa fréquence d'utilisation. Les toilettes très fréquentées exigeront l'inspection et le remplacement plus fréquents du filtre HEPA. Le filtre HEPA doit être inspecté au moins quatre fois par an dans les toilettes à faible et à moyenne fréquentation et les environnements normaux. Dans les environnements très poussiéreux et sales ou dans les toilettes très fréquentées, une inspection mensuelle du filtre HEPA est recommandée. Lorsque l'inspection visuelle du filtre HEPA indique une accumulation excessive de peluches, poussières et débris, remplacer le filtre.

L'examen et le remplacement réguliers du filtre HEPA permet de maintenir le fonctionnement efficace du sèche-mains. L'utilisation d'un sèche-mains avec un filtre excessivement sale ou bouché risque d'endommager l'appareil.

Le filtre HEPA ne peut pas être nettoyé et réutilisé. Ne pas nettoyer le filtre HEPA ni le laisser entrer en contact avec de l'eau.

Pour inspecter ou remplacer le filtre HEPA :
1. Débrancher de l'alimentation.
2. Utiliser la clé à six pans de sécurité fournie pour tourner les vis de fixation du couvercle **dans le sens horaire** afin d'enlever le couvercle du sèche-mains.
3. La dépose et le remplacement du filtre HEPA s'effectue facilement en glissant le filtre dans son rail de montage sur le chapeau du moteur.
4. Après avoir remplacé le filtre à air, remonter le couvercle du sèche-mains à l'aide de la clé à six pans fournie pour tourner les vis de montage du couvercle **dans le sens anti-horaire** et bien serrer. Ne pas trop serrer.
5. Rebrancher sur l'alimentation.

Figure 2

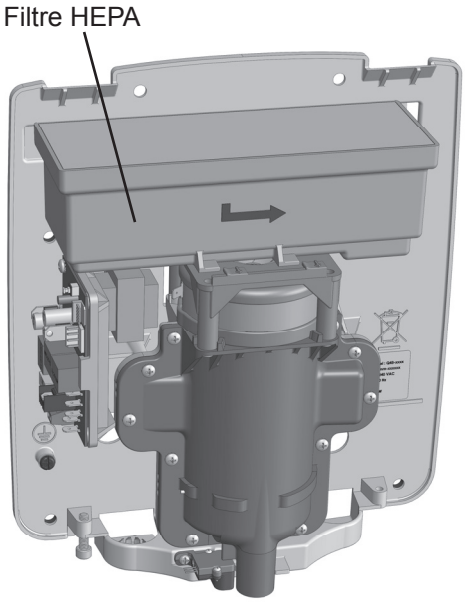

Modèles à filtre HEPA

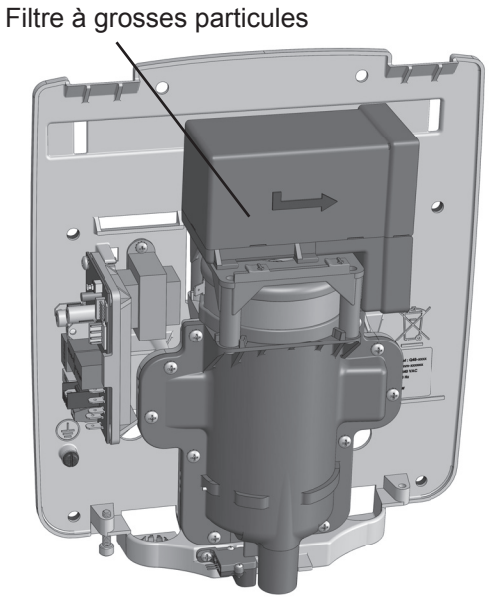

Modèles sans filtre HEPA

Filtre à grosses particules
(pour les modèles sans filtre HEPA)

Le sèche-mains a un filtre à grosses particules pour empêcher l'accumulation de peluches et de débris susceptibles d'endommager le moteur et l'élément chauffant. Le remplacement ou le nettoyage régulier du filtre à air est nécessaire pour maintenir le sèche-mains en bon état de fonctionnement. Avec une fréquentation légère à modérée des lieux, un remplacement ou un nettoyage annuel est recommandé. Avec une plus forte fréquentation, le filtre à air doit être remplacé ou nettoyé tous les 6 mois. Lire l'ensemble des instruction avant de poursuivre.

Pour remplacer ou nettoyer le filtre à grosses particules :

1. Débrancher de l'alimentation.
2. Utiliser la clé à six pans de sécurité fournie pour tourner les vis de fixation du couvercle **dans le sens horaire** afin d'enlever le couvercle du sèche-mains.
3. La dépose et le remplacement du filtre à air s'effectuent facilement en écartant doucement le filtre de son boîtier.
4. Pour nettoyer le filtre à grosses particules, enlever le filtre de son boîtier. Utiliser un pinceau de 1,3 cm (1/2 po) à soies douces-moyennes pour nettoyer les peluches, la poussière et les débris du filtre. Si le filtre à air ne peut pas être complètement nettoyé, le remplacer.
5. Après avoir remis le filtre à air dans son boîtier, remonter le couvercle du sèche-mains à l'aide de la clé à six pans fournie pour tourner les vis de montage du couvercle **dans le sens anti-horaire** et bien serrer. Ne pas trop serrer.
6. Rebrancher sur l'alimentation.

DEL diagnostiques

La carte de circuits imprimés inclut un ensemble de DEL indiquant l'état opérationnel du sèche-mains. Au moment de contacter le service technique World Dryer, se tenir prêt à déposer le couvercle du sèche-mains et à communiquer l'état de la DEL dans la mesure où ce renseignement servira à diagnostiquer le problème. Pour l'emplacement des DEL diagnostiques sur la carte de circuits imprimés, voir la figure 1. Pour une interprétation des DEL, voir le tableau 4.

Interprétation des DEL diagnostiques

Tableau 4

Activité du capteur IR	Vitesse du sèche-mains	Tension d'alimentation détectée			Indication
DEL 5	DEL 4	DEL 3	DEL 2	DEL 1	
		Clignotant	Clignotant	Clignotant	La tension d'alimentation est inférieure à 100 V ou supérieure à 255 V
		Éteint	Éteint	Rouge	La tension d'alimentation est de 110 à 120 V
		Éteint	Jaune	Éteint	La tension d'alimentation est de 208 V
		Vert pâle	Éteint	Éteint	La tension d'alimentation est de 240 V
	Bleu				Le régime moteur est réglé à basse vitesse
Vert (continu)					Le capteur IR détecte des mains ou un objet dans la zone de détection
Clignotant vert					En mode « verrouillage anti-vandalisme » (vérifier l'obstruction du capteur)

Tableau de dépannage

Le sèche-mains ne démarre pas.	Entrée d'alimentation	Enlever le couvercle et vérifier les DEL diagnostiques. Si aucune DEL ne s'allume, vérifiez l'alimentation au disjoncteur/fusible.
	Carte de circuits imprimés défectueuse	Si aucune DEL ne s'allume ci-dessus et que l'alimentation est confirmée, remplacer la carte de circuits imprimés et le transformateur.
	Obstruction du capteur	Si la DEL 5 est allumée ou clignote (en vert) **sans mains sous le capteur**, vérifier si la lentille du capteur est propre. Nettoyer la lentille avec un chiffon humide et un produit nettoyant doux.
	Fonctionnement du capteur défectueux	Si la DEL 5 ne s'allume pas lorsque des mains se trouvent sous le capteur, remplacer la carte de circuits imprimés et le capteur.
	Balais du moteur en fin de vie utile	Vérifier les balais du moteur et les remplacer si nécessaire.
	Élément chauffant défectueux (**Important :** s'applique seulement lors d'un branchement sur du 208 à 240 V)	Si le sèche-mains est branché sur du 208 à 240 V et que toutes les autres causes possibles ont été vérifiées, remplacer l'élément chauffant.
Sèche-mains trop bruyant.	Réglage de vitesse du sèche-mains	Régler la vitesse de la soufflerie sur « Low ». Voir la page 4. Lors d'un fonctionnement à basse vitesse, la DEL 4 s'allume (en bleu) lorsque des mains se trouvent sous le capteur.
La température de l'air est trop basse. La chaleur produite par le sèche-mains fluctue/s'allume et s'éteint en cours de cycle de séchage. La vitesse de la soufflerie du sèche-mains fluctue en cours de cycle de séchage.	Élément chauffant défectueux (**Important :** s'applique seulement lors d'un branchement sur du 120 V)	Remplacer l'élément chauffant.
Le sèche-mains fonctionne quelques secondes, puis s'arrête. Le sèche-mains ne s'active pas à chaque fois. Bruit d'arc électrique en cours de fonctionnement. Odeur bizarre (ozone) en cours de fonctionnement.	Balais du moteur en fin de vie utile	Vérifier les balais du moteur et les remplacer si nécessaire.
	Élément chauffant défectueux (**Important :** s'applique seulement lors d'un branchement sur du 208 à 240 V)	Remplacer l'élément chauffant.

Garantie limitée

GARANTIE LIMITÉE DE CINQ ANS de World. Le modèle de sèche-mains World Dryer couvert dans ce manuel est garanti par World Dryer Corporation à l'acheteur d'origine contre tout défaut de fabrication ou de matériau dans des conditions d'utilisation normales pendant 5 ans à compter de la date d'achat, excluant l'usure normale et les articles consommables tels que les filtres HEPA, les balais de moteur, etc. Toute pièce présentant un défaut de fabrication ou de matériau et retournée à un centre de service agréé, tel que désigné par World, port payé, sera réparée ou remplacée, au choix de World, à titre de recours exclusif. Voir les procédures de réclamations sous garantie à la section « RÈGLEMENT RAPIDE », ci-dessous. Cette garantie limitée accorde aux acheteurs des droits particuliers qui varient selon les juridictions.

LIMITES DE RESPONSABILITÉ. Dans la mesure permise par la loi en vigueur, World décline expressément toute responsabilité pour dommage consécutif ou accessoire. La responsabilité de World est dans tous les cas limitée et ne saurait dépasser le prix d'achat.

EXONÉRATION DE GARANTIE. World s'est efforcée d'illustrer et de décrire avec exactitude les produits de cette brochure. Toutefois, ces illustrations et ces descriptions ne sont données qu'aux fins d'identification et ne constituent pas une garantie expresse ou implicite que les produits sont de QUALITÉ MARCHANDE ou ADAPTÉS À UN USAGE PARTICULIER, ou qu'ils seront nécessairement conformes aux illustrations ou aux descriptions fournies. Sauf ce qui est stipulé ci-dessous, aucune garantie ou affirmation de fait, expresse ou implicite, autre que celle énoncée à la section « GARANTIE LIMITÉE » ci-dessus, n'est fournie ou autorisée par World.

ADÉQUATION DU PRODUIT. Dans de nombreuses juridictions, les normes et les règles qui régissent les ventes, la construction, l'installation et/ou l'utilisation de produits à certaines fins peuvent être différentes de celles des régions avoisinantes. Bien que World se soit efforcée de rendre ses produits conformes à ces codes, la société ne peut en garantir la conformité et ne saurait être responsable de la manière dont les produits sont installés ou utilisés. Avant d'acheter et d'utiliser un produit, il est conseillé d'étudier son application ainsi que les normes et règlements nationaux et locaux, et de s'assurer que le produit, son installation et son utilisation y sont conformes.
Certains aspects des exonérations de garantie ne sont pas applicables aux produits de consommation. Par exemple, (a) certaines juridictions n'autorisent pas l'exclusion ou la limitation des dommages accessoires ou consécutifs, de sorte que ladite limitation ou exclusion peut ne pas s'appliquer à votre situation; (b) de plus, certaines juridictions n'autorisant pas de limiter la durée d'une garantie implicite, il se peut que la limite mentionnée ci-dessus ne s'applique pas à votre situation; et (c) en vertu de la loi, au cours de la période de garantie limitée, toute garantie implicite de valeur marchande ou d'adéquation à un usage particulier applicable aux produits de consommation achetés par des consommateurs, est susceptible de ne pas pouvoir être exclue ou autrement exonérée.
Fabriqué par World Dryer Corporation, Berkeley, Illinois 60163 États-Unis

RÈGLEMENT RAPIDE. World s'efforcera en toute bonne foi d'apporter rapidement les corrections ou les ajustements prévus à tout produit qui s'avère défectueux au cours de la période de garantie limitée. Pour tout produit jugé défectueux au cours de la période de garantie limitée, contacter tout d'abord le marchand chez qui l'appareil a été acheté. Le marchand fournira des instructions supplémentaires. S'il est impossible de résoudre le problème de façon satisfaisante, écrire à World à l'adresse ci-dessous, en indiquant le nom et l'adresse du marchand, la date et le numéro de la facture du marchand, ainsi que la nature de la défectuosité. Le titre et le risque de perte passent à l'acheteur au moment de la livraison par le transporteur. Si le produit a été endommagé pendant le transport, une réclamation doit être adressée auprès du transporteur.