OFH Ventilo-convecteur de plancher

Caractéristiques

Couleur
- Standards : bronze, blanc, amande.
- Optionnelles (surcharge applicable) : argent étoilé, charcoal métallique, noir semi-lustré, aluminium, sable.
- Couleurs sur mesure disponibles sur demande.

Finition
- Standard : peinture à la poudre d'époxy/polyester.

Tension
- 120V, 240/208V, 1 phase.

Construction
- Construction en acier soudé de calibre 20.
- Grillage à lames robustes de calibre 14.
- Grillage de protection empêchant les corps étrangers de pénétrer à l'intérieur de l'appareil.
- Protection thermique à réenclenchement manuel pour plus de sécurité.

Ventilateur
- Ventilateur silencieux de 43.9 dBA à 80 pcm, à grand diamètre.
- Moteur lubrifié à vie.

Élément
- Élément tubulaire à ailettes très robuste.

Installation
- Distance minimale des murs adjacents : 6 po (15.2 cm).
- Vaste compartiment de câblage.

Garantie
- 5 ans contre tous vices.

Application
- Porte patio, baie vitrée.

Note : Si un thermostat électronique est utilisé, il faut s'assurer qu'il soit compatible avec les ventilo-convecteurs.

Modèles

Watts	Volts	# Produit	Prix	Poids lb	Poids kg
500	120	**OFH0502**	**752.00**	16.0	7.3
1000	120	**OFH1002**	**776.00**	16.0	7.3
1500	120	**OFH1502**	**790.00**	16.0	7.3
500/375	240/208	**OFH0500**	**752.00**	16.0	7.3
1000/750	240/208	**OFH1000**	**776.00**	16.0	7.3
1500/1125	240/208	**OFH1500**	**790.00**	16.0	7.3
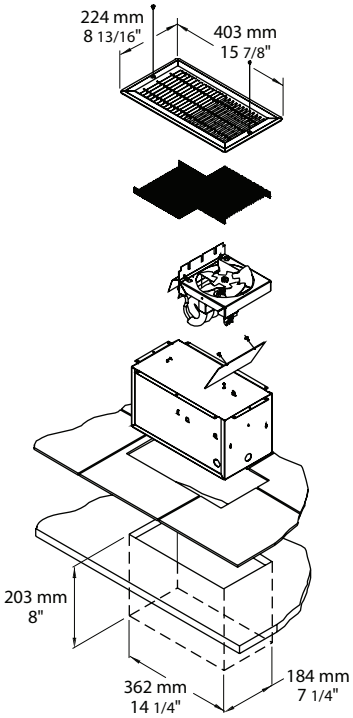
Ajouter «BZ» pour bronze, «BL» pour blanc, «AM» pour amande.
Les couleurs optionnelles montrées à la section charte de couleurs sont disponibles avec surcharge.