OUELLET

180, 3e Avenue, L'Islet, Québec, G0R 2C0, CANADA
Tél.: (418) 247-3947, 1-800-463-7043 Fax: (418) 247-7801
www.ouellet.com

INSTRUCTIONS D'INSTALLATION
Série «OAV»

L'INSTALLATION DOIT ÊTRE EXÉCUTÉE PAR UN TECHNICIEN QUALITFIÉ

RISQUE D'ÉLECTROCUTION

EMPLACEMENT DE L'APPAREIL ET DU THERMSOTAT MURAL

1- Pour suspendre l'appareil (Voir tableau de positionnement): Modèle 5 à 10kW : Utiliser les 4 trous filetés (1/2''-13 UNC). Modèle 15 à 60kW : Utiliser les 4 crochets.
2- Brancher le thermostat en se référant au diagramme de câblage sous le couvercle de la boîte de contrôle.
3- Brancher l'alimentation sur le second bornier marqué L1, L2 et L3 si nécessaire. (Voir diagramme de câblage).
4- Pour l'installation de l'interrupteur du ventilateur seulement, le brancher sur le bornier de contrôle aux bornes T1-T3. (Voir diagramme de câblage).
5- L'entrée et la sortie d'air ne doivent jamais être obstruées par des colonnes, des machines, des poteaux, etc.
6- Placer le thermostat sur un mur intérieur ou un poteau, loin des courants d'air froid, des sources de chaleur ou de la décharge même de l'aérotherme. Assurez-vous d'isoler le thermostat du poteau s'il est en acier.

RACCORDEMENT À LA SOURCE D'ALIMENTATION

La source d'alimentation peut être monophasée ou triphasée comme indiqué sur la plaque signalétique. Le diagramme de câblage se trouve sous le couvercle de la boîte de contrôle. Faire le branchement selon les codes local et national.

VÉRIFICATION

- S'assurer que l'appareil fonctionne bien en ajustant temporairement le thermostat à la température maximum.
- S'assurer que le ventilateur tourne dans le bon sens; le débit d'air devrait être dans la direction de la flèche tel qu'indiqué sur le dessin.

CE GUIDE DOIT ÊTRE CONSERVÉ POUR L'UTILISATEUR
INS21-200207-04

LUBRIFICATION DU MOTEUR

Les roulements du moteur ne nécessitent aucune lubrification.

PROTECTION CONTRE LE SURCHAUFFAGE

Le moteur et les éléments de chauffage sont protégés contre le surchauffage par des sondes thermiques à réenclenchement automatique. Si les sondes coupent continuellement, c'est l'indication d'un fonctionnement défectueux qu'il faut corriger immédiatement.

COMMANDE À RETARDEMENT DU MOTEUR

Cet appareil est équipé d'un dispositif qui retarde le départ du moteur pour permettre aux éléments de se réchauffer. Le même dispositif laisse continuer le moteur quelques secondes après l'arrêt du chauffage pour dissiper la chaleur accumulée.

ATTENTION

Voici quelques règles de base qui devraient toujours être appliqués pour réduire les risques d'incendie, d'électrocution et de blessure corporelle.

- Lire attentivement toutes les instructions avant d'utiliser l'appareil.
- La température de surface du boîtier de l'appareil peut être élevée lorsqu'il fonctionne. Pour prévenir les brûlures, éviter de toucher les surfaces chaudes du boîtier avec la peau. Garder les produits combustibles à une distance d'au moins 24 po (610 mm) de l'appareil.
- Distance des murs et plafond à respecter : 24 po (610 mm).
- Installer à un minimum de 8 pi (2.5 m) du sol.
- Ne pas utiliser à l'extérieur.
- Éviter l'insertion de matières combustibles à l'intérieur de l'appareil ce qui pourrait produire un incendie, un court-circuit ou endommager l'appareil.
- Ne pas boucher les entrées et sorties d'air de l'appareil.
- Certaines composantes peuvent produire des arcs électriques ou des étincelles. Ne pas utiliser dans un lieu où on utilise ou entrepose de la gazoline, de la peinture ou tout autre liquide inflammable.
- Utiliser l'appareil tel que décrit dans cette instruction. Toute autre utilisation est non recommandée par le manufacturier car il pourrait y avoir risque d'incendie, d'électrocution ou de blessure corporelle.

ENTRETIEN

Une fois par an, enlever l'accumulation de poussière à l'intérieur de l'appareil avec l'aide d'un aspirateur ou d'air comprimé. Le nettoyage doit être fait après avoir couper l'alimentation électrique de l'appareil.

Un technicien qualifié peut accomplir tous autres services.

GARANTIE

Référez-vous à la fiche produit au www.ouellet.com.

DIMENSIONS (sans cône) & DÉGAGEMENT MINIMUM

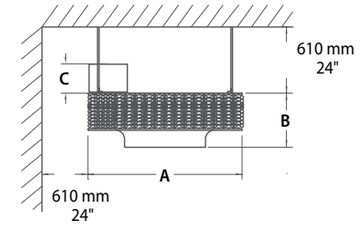

kW	A		B		C	
	mm	po	mm	po	mm	po
5 à 10	587	23 1/8	203	8	176	6 15/16
15 à 30	768	30 1/4	310	12 3/16	170	6 11/16
40 à 60	1075	42 5/16	443	17 7/16	172	6 3/4

DIRECTION DU DÉBIT D'AIR

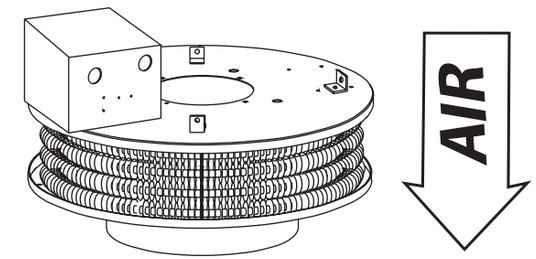

HAUTEUR MAXIMALE DE MONTAGE RECOMMANDÉE

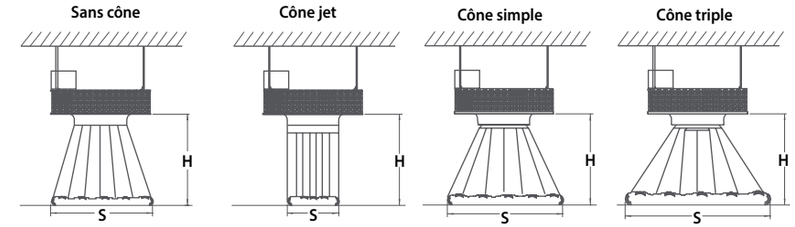

kW	Sans cône				Cône jet				Cône simple				Cône triple			
	H		S		H		S		H		S		H		S	
	m	pi	m	pi	m	pi	m	pi	m	pi	m	pi	m	pi	m	pi
5 à 10	3.7	12	5.8	19	4.9	16	6.1	20	2.5	8	6.9	22	3.1	10	9.5	31
15 à 30	5.5	18	8.5	20	6.7	22	8.5	26	3.7	12	10.0	33	4.3	14	13.2	43
40 à 60	8.3	27	13.0	42	9.1	30	11.9	40	4.3	14	11.8	38	6.1	20	15.5	50

POSITIONNEMENT DES 4 TROUS FILETÉS POUR SUSPENDRE LE MODÈLE 5 à 10kW

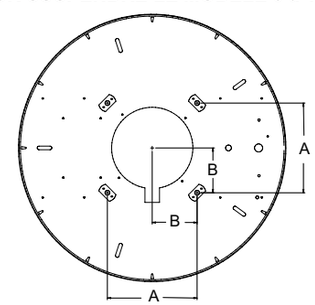

kW	A		B	
	mm	po	mm	po
5 à 10	196 ± 1.5	7 3/4 ± 1/16	98 ± 1.5	3 7/8 ± 1/16

POSITIONNEMENT DES 4 CROCHETS POUR SUSPENDRE LE MODÈLE 15 à 60kW

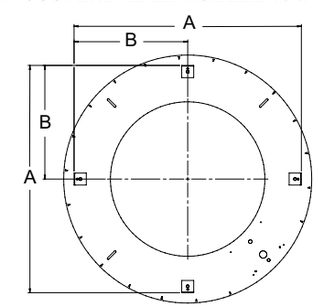

kW	A		B	
	mm	po	mm	po
15 à 30	639 ± 24	25 3/16 ± 15/16	320 ± 12	12 9/16 ± 1/2
40 à 60	986 ± 43	38 13/16 ± 1 11/16	493 ± 22	19 7/16 ± 7/8