OUELLET

180, 3e Avenue, L'Islet, Québec, G0R 2C0, CANADA
Tél.: (418) 247-3947, 1-800-463-7043 Fax: (418) 247-7801
www.ouellet.com

## INSTRUCTIONS Série «OTS»

**AVERTISSEMENT**

CET APPAREIL N'EST PAS UNE PLINTHE ÉLECTRIQUE
C'est un appareil qui doit être installé à l'intérieur d'une tranchée dans le plancher seulement.

**AVERTISSEMENT**

Cet appareil doit être installé SEULEMENT avec les grilles de dessus de tranchée compatibles et couvrir toute la longueur de l'appareil tel qu'indiqué dans cette instruction.

**AVERTISSEMENT**

Lors de l'utilisation d'appareils électriques,
il est important de respecter les règles de sécurité de base, notamment les consignes suivantes, pour réduire les risques d'incendie, de choc électrique et de blessure.

**Lire attentivement** ces instructions avant de procéder à l'installation ou l'utilisation de cet appareil. Ne pas respecter ces instructions peut entraîner un incendie, une électrocution, des blessures graves, la mort ou des dégâts matériels. Consultez-les régulièrement pour assurer un bon fonctionnement sécuritaire et renseigner les futurs utilisateurs, le cas échéant.

# INSTRUCTIONS IMPORTANTES

1- Lire attentivement toutes les instructions avant d'installer ou d'utiliser cet appareil.
2- La température de surface du couvercle de l'appareil et de la grille de dessus de tranchée peut être élevée lorsqu'il fonctionne. Pour prévenir les brûlures, éviter de toucher les surfaces chaudes avec la peau. Garder les produits combustibles tels que mobiliers, coussins, literies, journaux, vêtements et rideaux à une distance d'au moins 36 po (915 mm) de la grille de dessus de tranchée.
3- Toujours prendre d'extrêmes précautions lorsqu'un appareil de chauffage est utilisé à proximité d'enfants ou de personnes handicapées, ou lorsqu'il est laissé en fonction sans surveillance.
4- Ne pas utiliser cet appareil de chauffage après un mauvais fonctionnement. Couper l'alimentation électrique au panneau d'alimentation et faire inspecter l'appareil par un technicien qualifié avant de réutiliser.
5- Ne pas utiliser à l'extérieur.
6- Pour débrancher l'appareil, couper l'alimentation électrique au panneau d'alimentation principal.
7- Éviter l'insertion de matières combustibles à l'intérieur de l'appareil et de la tranchée ce qui pourrait produire un incendie, un court-circuit ou endommager l'appareil.
8- Pour prévenir les risques d'incendie, ne pas boucher les entrées et sorties d'air de l'appareil.
9- Certaines composantes peuvent produire des arcs électriques ou des étincelles. Ne pas utiliser dans un lieu où on utilise ou entrepose de la gazoline, de la peinture ou d'autres vapeurs et liquides inflammables.
10- Utiliser l'appareil tel que décrit dans cette instruction. Toute autre utilisation est non recommandée par le manufacturier car il pourrait y avoir risque d'incendie, d'électrocution ou de blessure corporelle.
11- Le thermostat ne doit pas être considéré comme un dispositif infaillible dans les cas où le maintien d'une température est jugé critique. Exemples: Entreposage de matières dangereuses, salle de serveurs informatiques, etc. Dans ces cas particuliers, il est impératif d'ajouter un système de surveillance afin d'éviter les conséquences d'une défaillance du thermostat.

# CONSERVER CES INSTRUCTIONS

# INSTRUCTIONS D'UTILISATION

1- L'appareil doit être installé correctement avant de l'utiliser.
2 - Mettre l'alimentation sur le disjoncteur du panneau électrique.
3 - Selon le thermostat utilisé :
S'assurer de sélectionner le mode CHAUFFAGE.

**PROTECTION THERMIQUE MANUELLE**

Cet appareil contient une protection thermique manuelle qui rend l'appareil hors-service si la température interne de l'appareil est excessivement chaude. Lorsque cette situation se produit, arrêter immédiatement l'appareil et vérifier que l'entrée et la sortie d'air ne sont pas bouchées d'une manière ou d'une autre ce qui causerait les températures trop élevées. Si aucune obstruction n'est visible, l'appareil doit être vérifié par une personne qualifiée.

**Pour réinitialiser la protection thermique manuelle:**
- Couper l'alimentation électrique de l'appareil.
- Retirer la grille de dessus de tranchée.
- Enlever l'accumulation de poussière à l'intérieur de l'appareil avec l'aide d'un aspirateur.
- Insérer un objet pointu dans le trou de réinitialisation. **Figure 1**.
- Appuyer jusqu'à ce que vous entendiez un déclic.
- Installer la grille de dessus de tranchée.
- Rétablir l'alimentation électrique.

**Figure 1**

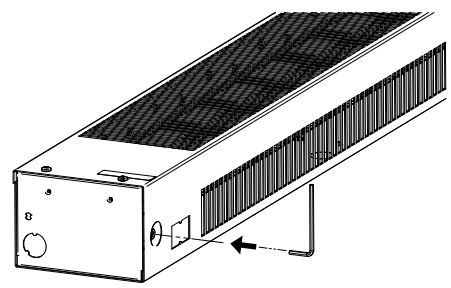

# INSTRUCTIONS D'ENTRETIEN

1- Une fois par an ou au besoin, enlever l'accumulation de poussière à l'intérieur de l'appareil avec l'aide d'un aspirateur.
2- Le nettoyage doit être fait après avoir coupé l'alimentation électrique au panneau d'alimentation principal.
3- Attendre que la grille de dessus de tranchée, le boîtier et l'élément de l'appareil aient refroidi avant de procéder à l'entretien.
4- Un technicien qualifié peut accomplir tout autre service.

# GARANTIE

Référez-vous à la fiche produit au www.ouellet.com.

**INS592-202011-04**

# INSTRUCTIONS D'INSTALLATION

**ATTENTION**

- Installer l'appareil selon les dégagements minimums de la **Figure 3, Point C** et de la **Figure 4**.
- Cet appareil ne doit pas être installé à un endroit où la grille de dessus de tranchée peut être obstruée par divers objets comme une porte, des rideaux, des tapis, des serviettes ou des meubles.
- Cet appareil ne doit pas être installé à un endroit où il peut être exposé directement à une accumulation de liquides et/ou de corps étrangers (Ex. : terre, neige, eau, sel de déglaçage).
- Couper l'alimentation électrique au panneau d'alimentation principal avant de manipuler les circuits internes.
- Replacer le couvercle de l'appareil et la grille de dessus de tranchée avant de faire un test de fonctionnement.

**INSTALLATION**

1- S'assurer que les dimensions de la tranchée préalablement fabriquée respectent les dimensions minimales et que le modèle de grille de dessus de tranchée soit compatible avec la puissance au pied linéaire tel qu'indiqué dans le **Tableau 1** et la **Figure 3**.
2- Cet appareil doit être installer à l'intérieur d'une tranchée dans le plancher. **Figure 3.**
3- Dévisser et retirer le couvercle de l'appareil.
4- Déposer l'appareil sur la surface de fond de la tranchée et le positionner en respectant les distances minimums de dégagement des surfaces internes. **Figure 3, Point C** et **Figure 4**.
5- Retirer de la boîte de jonction la débouchure appropriée pour le raccordement électrique.
6- Fixer le fond de l'appareil à l'aide de vis appropriées (non fournies). **Figure 2, Point A.** Si la tranchée est fabriquée de ciment ou de béton, pré-percer les trous de fixation avant de visser l'appareil dans la tranchée.
7- Introduire environ 8 po (204 mm) du fil d'alimentation.
8- Effectuer le raccordement électrique selon les codes local et national. Se référer au **Diagramme de câblage.**
9- Installer et visser le couvercle de l'appareil.
10- Installer la grille de dessus de tranchée (non fournie) selon les instructions d'installation applicables du manufacturier. S'assurer lors de cette installation, qu'aucune partie de la grille ou de son cadre (non fourni) touche à l'appareil lorsqu'installé. **La grille de dessus de tranchée compatible doit couvrir toute la longueur de l'appareil.**
11- S'assurer qu'il n'y a aucune matière combustible dans la tranchée.
12- S'assurer que l'appareil fonctionne bien en ajustant temporairement le thermostat à la température maximum.

**Tableau 1 - Modèles de grille de dessus de tranchée compatibles**

| | | Dimensions de la tranchée - **Figure 3** | | | | | |
|---|---|---|---|---|---|---|---|
| | | **W** : 10" (254 mm) minimum<br>**D** : 6 à 7 15/16" (153 à 202 mm)<br>**C** : 2 1/2" (64 mm) minimum | | | **W** : 10" (254 mm) minimum<br>**D** : 8" (204 mm) minimum<br>**C** : 2 1/2" (64 mm) minimum | | |
| | | Puissance au pied linéaire | | | Puissance au pied linéaire | | |
| **Manufacturier** | **Modèle de grille** | **167W/pi** | **200W/pi** | **250W/pi** | **167W/pi** | **200W/pi** | **250W/pi** |
| Nailor Industries<br>www.nailor.com | 49-240 | √ | – | – | √ | √ | – |
| | 49-241 | √ | – | – | √ | √ | – |
| | 49-243 | √ | – | – | √ | √ | – |
| | 49-280 | √ | √ | – | √ | √ | √ |
| | 49-281 | √ | √ | – | √ | √ | √ |
| Price Industries<br>www.priceindustries.com | LBP/LBPH 15B | √ | √ | – | √ | √ | √ |
| | LBP/LBPH 16B | √ | √ | – | √ | √ | √ |
| | LBP/LBPH 25C | – | – | – | √ | – | – |

| | | Dimensions de la tranchée - **Figure 3**<br>**W** : 11" (280 mm) minimum **D** : 5 1/8" (130 mm) minimum<br>**C** : 3" (76 mm) minimum | | |
|---|---|---|---|---|
| | | Puissance au pied linéaire | | |
| **Manufacturier** | **Modèle de grille** | **167W/pi** | **200W/pi** | **250W/pi** |
| Jaga<br>www.jaga.com | BNC/BNA | √ | √ | √ |

**NOTE** : Les options de volets déflecteurs intégrés ou détachés sont interdites avec les grilles.

**Figure 2**

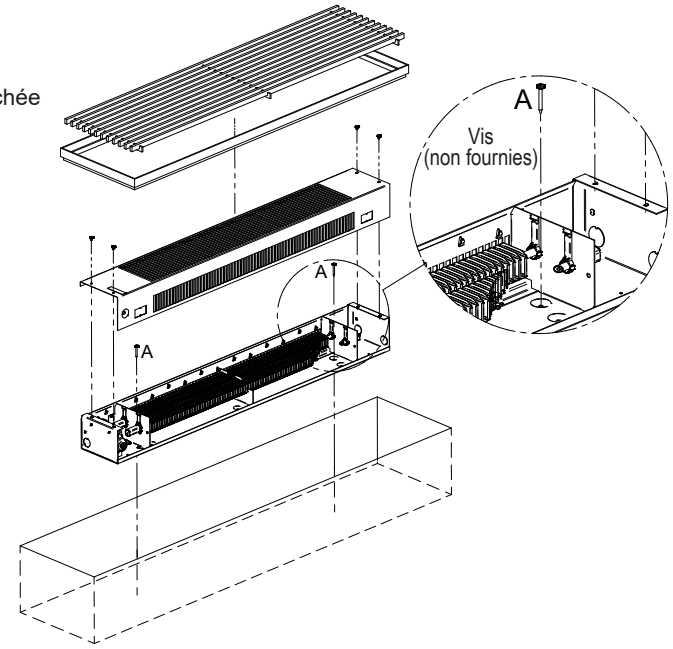


**Figure 3**
**Dimensions de la tranchée**

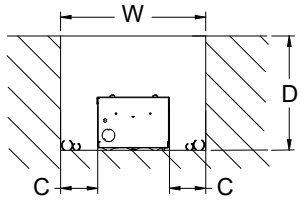


**Figure 4**
**Dégagements minimums des composantes internes**

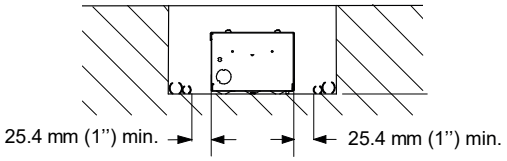


**Diagramme de câblage**

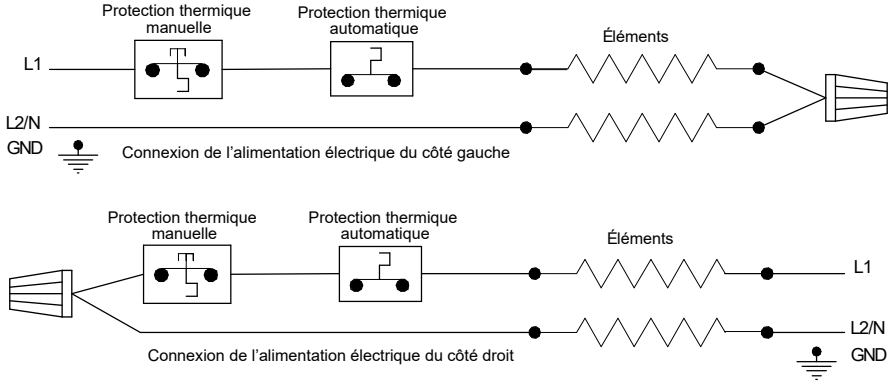

180, 3e Avenue, L'Islet, Québec, G0R 2C0, CANADA
Tél.: (418) 247-3947, 1-800-463-7043 Fax: (418) 247-7801
www.ouellet.com

# INSTRUCTIONS "OTS" Series

**WARNING**

THIS IS NOT A BASEBOARD HEATER
This heater is a floor insert heater that must be installed inside a trench.

**WARNING**

This heater must be installed with ONLY compatible top trench grilles and cover the entire length of the heater as indicated in this instruction.

**WARNING**

When using electrical appliances, basic precautions should always be taken to reduce the risk of fire, electrical shock and injury, including the following.

**Read carefully** these instructions before installation, operation of the heater. Failure to adhere to the instructions could result in fire, electric shock, serious personal injury, and death or property damage. Review frequently for continuing safe operation and instruction of future users, if necessary.

# IMPORTANT INSTRUCTIONS

1- Read all instructions before installing or using this heater.
2- Heater cover and top trench grille temperature is hot when in use. To avoid burns, do not let bare skin touch hot surfaces. Keep combustible materials, like furniture, pillows, bedding, papers, clothes and curtains at least 36 inches (915 mm) from the trench top grille.
3- Extreme caution is necessary when any heater is used by or near children or invalids and whenever the heater is left operating and unattended.
4- Do not operate any heater after it malfunctions. Disconnect power at service panel and have heater inspected by a reputable electrician before reusing.
5- Do not use outdoors.
6- To disconnect heater, turn off power to heater circuit at main disconnect panel.
7- Do not insert or allow foreign objects to enter the inlet or outlet opening as this may cause an electric shock, fire or damage to the heater.
8- To prevent a possible fire, do not block air intakes or exhaust in any way whatsoever.
9- This heater has hot and arcing or sparking parts inside. Do not use it in areas where gasoline, paint, or flammable vapors or liquids are used or stored.
10- Use this heater only as described in this manual. Any other use not recommended by the manufacturer may cause fire, electric shock, or injury to persons.
11- The thermostat should not be considered an infallible device in cases where maintaining a temperature is considered critical. Examples: Computer server room, etc. In these particular cases, it is imperative to add a monitoring system to avoid the consequences of a thermostat failure.

# SAVE THESE INSTRUCTIONS

# OPERATING INSTRUCTIONS

1- The heater must be properly installed before it is used.
2- Turn the power on at the circuit breaker panel.
3- According to the thermostat used:
Be sure to set it on the HEAT mode.

**MANUAL HI-LIMIT**

This heater includes a manual hi-limit that shuts down the heater if the internal temperature limit is exceeded. When this situation occurs, immediately turn the heater off and inspect for any objects on or adjacent to the heater that may have blocked the airflow or otherwise caused high temperatures to have occurred. If no obstruction is visible, the heater must be checked by a qualified person.

**How to reset the manual hi-limit:**
- Disconnect the power supply of the heater.
- Remove the top trench grille.
- Use a vacuum cleaner to remove the dust accumulation inside the heater.
- Insert a pointed object in the reset hole. **Figure 1**.
- Push until you hear a click.
- Install the top trench grille.
- Turn the power back on.

**Figure 1**

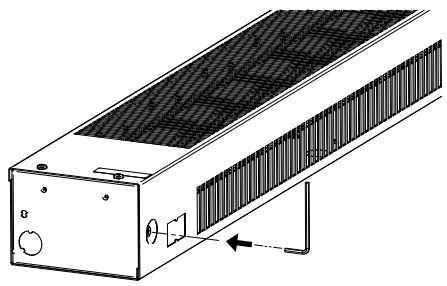

# MAINTENANCE INSTRUCTIONS

1- Once a year or as required, use a vacuum cleaner to remove the dust accumulation inside the heater.
2- Cleaning should be done while the heater is disconnected from the main service panel.
3- Wait until the top trench grille, housing and heating element cool before performing maintenance.
4- Any other servicing should be performed by a qualified technician.

# WARRANTY

Please refer to the product sheet at www.ouellet.com.

**INS592-202011-04**

# INSTALLATION INSTRUCTIONS

**CAUTION**

- Install the heater according to the minimum clearances in **Figure 3, Item C** and in **Figure 4.**
- This heater must not be installed in an area where the top trench grille may be obstructed by various objects such as a door, curtains, rugs, towels or furniture.
- This heater must not be installed in a location where it can be exposed directly to an accumulation of liquids and/or foreign objects (E.g.: dirt, snow, water, ice melt products).
- Disconnect all power supplies before working on any circuit.
- Replace the heater cover and the top trench grille before testing.

**INSTALLATION**

1- Make sure that the dimensions of the previously fabricated trench meet the minimum dimensions and that the model of the top trench grille is compatible with the power per linear foot indicated in **Table 1** and **Figure 3**.
2- This heater must be installed inside a trench under a floor. **Figure 3.**
3- Unscrew and remove the heater cover.
4- Place the heater on the bottom surface of the trench and position it respecting the minimum clearance distances from the internal surfaces. **Figure 3, Item C** and **Figure 4.**
5- Remove the appropriate knockout from the recess box for the electrical supply.
6- Secure the bottom of the heater using appropriate screws (not supplied). **Figure 2, Item A.** If the trench is made with concrete, pre-drill holes before installing the heater.
7- Pull through about 8 in. (204 mm) of supply wire.
8- Connect the heater leads to the supply leads according to local and national codes. Refer to the **Wiring Diagram.**
9- Install and screw the heater cover.
10- Install the top trench grille (not supplied) according to the applicable manufacturer's installation instructions. Make sure that no parts such as grille or grille frame (not supplied) is in contact with the heater when installed. **The compatible top trench grille must cover the entire length of the heater.**
11- Make sure that the heater is free of any foreign objects.
12- To test the heater, temporarily set the thermostat at maximum temperature.

**Table 1 - Models of compatible top trench grilles**

| | | Trench dimensions - **Figure 3** | | | | | |
|---|---|---|---|---|---|---|---|
| | | **W** : 10" (254 mm) minimum<br>**D** : 6 to 7 15/16" (153 to 202 mm)<br>**C** : 2 1/2" (64 mm) minimum | | | **W** : 10" (254 mm) minimum<br>**D** : 8" (204 mm) minimum<br>**C** : 2 1/2" (64 mm) minimum | | |
| | | Power per linear foot | | | Power per linear foot | | |
| **Manufacturer** | **Grille Model** | **167W/ft.** | **200W/ft.** | **250W/ft.** | **167W/ft.** | **200W/ft.** | **250W/ft.** |
| Nailor Industries<br>www.nailor.com | 49-240 | √ | – | – | √ | √ | – |
| | 49-241 | √ | – | – | √ | √ | – |
| | 49-243 | √ | – | – | √ | √ | – |
| | 49-280 | √ | √ | – | √ | √ | √ |
| | 49-281 | √ | √ | – | √ | √ | √ |
| Price Industries<br>www.priceindustries.com | LBP/LBPH 15B | √ | √ | – | √ | √ | √ |
| | LBP/LBPH 16B | √ | √ | – | √ | √ | √ |
| | LBP/LBPH 25C | – | – | – | √ | – | – |

| | | Trench dimensions - **Figure 3**<br>**W** : 11" (280 mm) minimum **D** : 5 1/8" (130 mm) minimum<br>**C** : 3" (76 mm) minimum | | |
|---|---|---|---|---|
| | | Power per linear foot | | |
| **Manufacturer** | **Grille Model** | **167W/ft.** | **200W/ft.** | **250W/ft.** |
| Jaga<br>www.jaga.com | BNC/BNA | √ | √ | √ |

**NOTE**: Vanes or deflectors options with grille are prohibited.

**Figure 2**

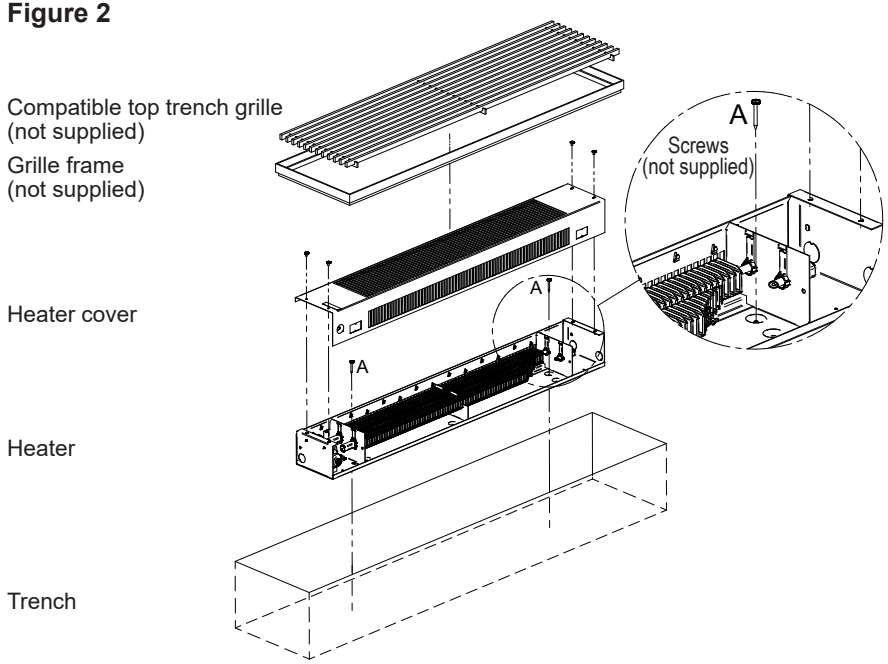


**Figure 3**
**Trench dimensions**

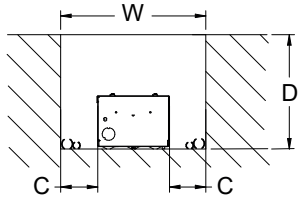


**Figure 4**
**Minimum clearance distances from the internal components**

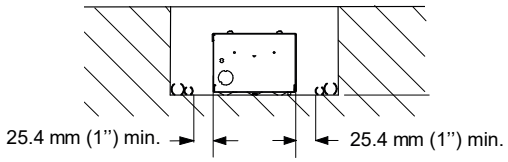

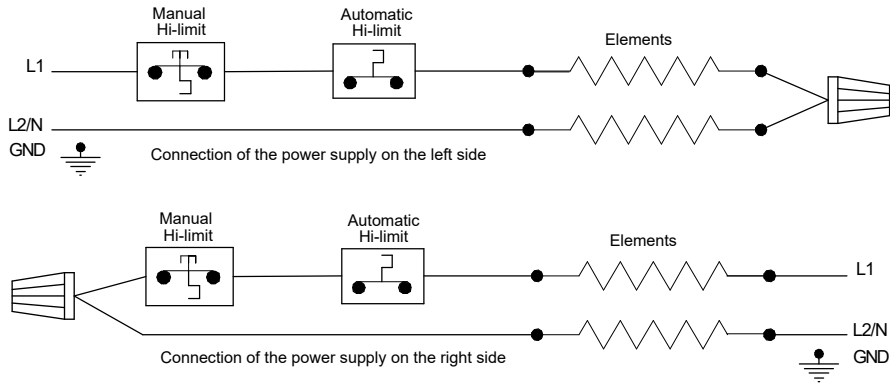
**Wiring Diagram**