Convection Heater / Thermostat - Field Installation Kit

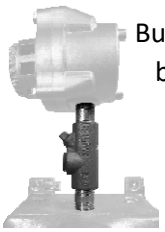

Built-in thermostat field installation kits for a convection heater. These two field installed built-in thermostat kits are for adding a BTX or XET thermostat to a convection heater with an electrical enclosure. The conduit seal is certified for use in Class I, Division 1, Groups A, B, C and D; Class II, Division 1, Groups E, F and G; Class III.
Installation must be inspected on site as per the local electrical code.

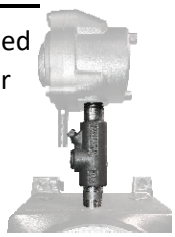

Parts Included:

BTX1-FIK	
Qty.	**Description**
1	Sealing Fitting c/w nipple
1	Nipple
1	Fiber Batting
1	Sealing Cement
2	Wire, yellow, 18AWG
1	Wire, green, 14AWG

XET1-FIK	
Qty.	**Description**
1	Sealing Fitting c/w nipple
1	Nipple
1	Fiber Batting
1	Sealing Cement
2	Wire, yellow, 18AWG
1	Wire, red, 18AWG
1	Wire, green, 14AWG

WARNING: Follow all manufacturers instructions and all local electrical codes.
All NPT fittings must be wrench tight.

① Assemble wires and fittings as shown below.

BTX1

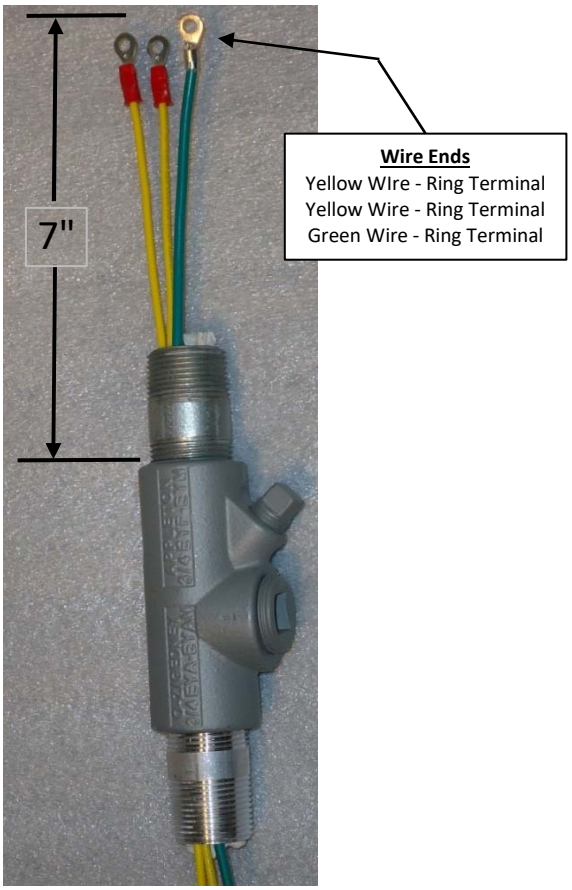

XET1

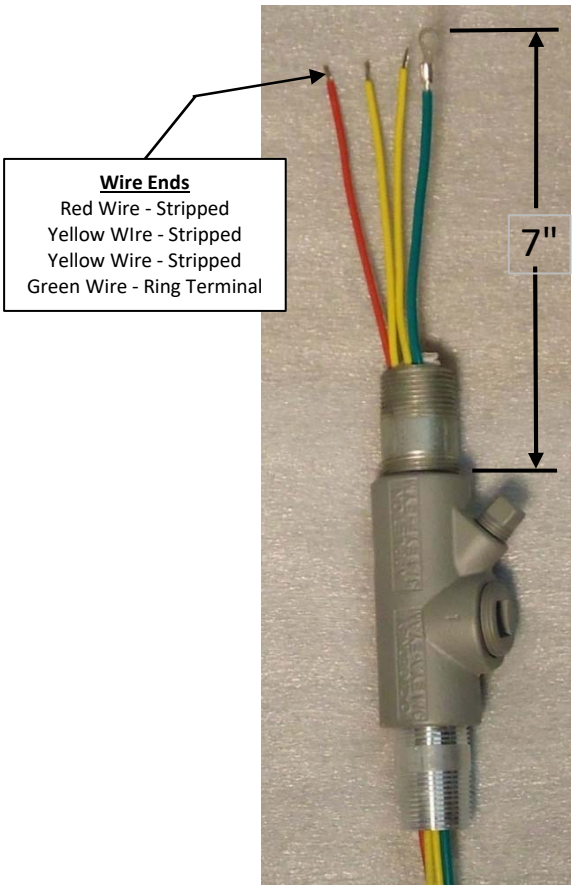

② See included manufacturers instruction sheet for the packing, mixing, and filling of the sealing fitting.

③ Connect the wires as shown below.
NOTE: Remove and discard the jumper clip from terminals 5 & 6 before installing thermostat wires.

BTX1

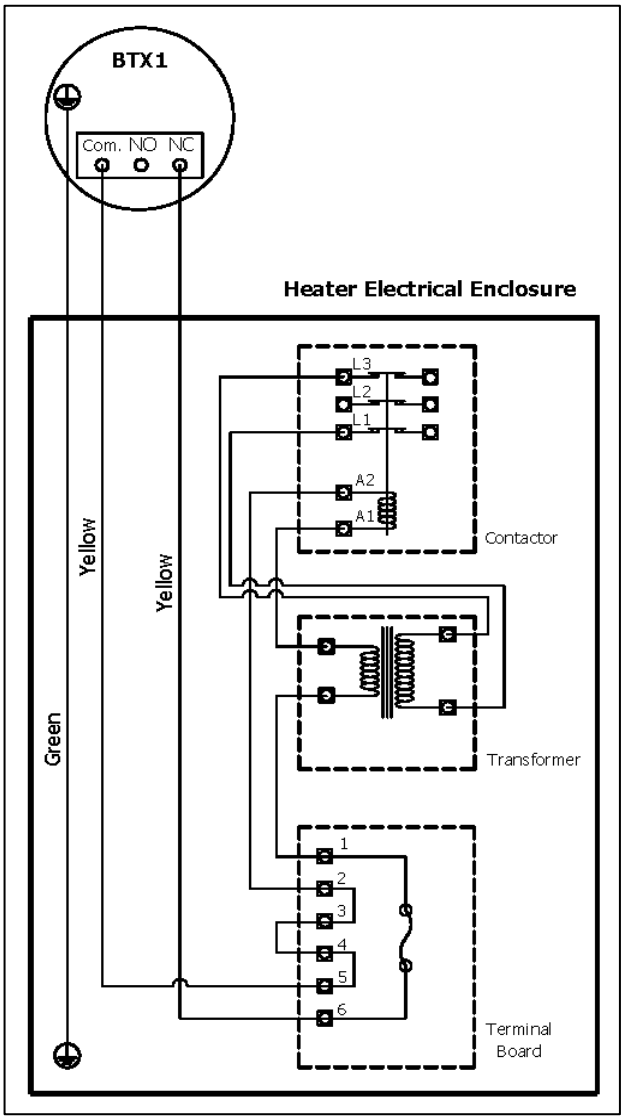

XET1

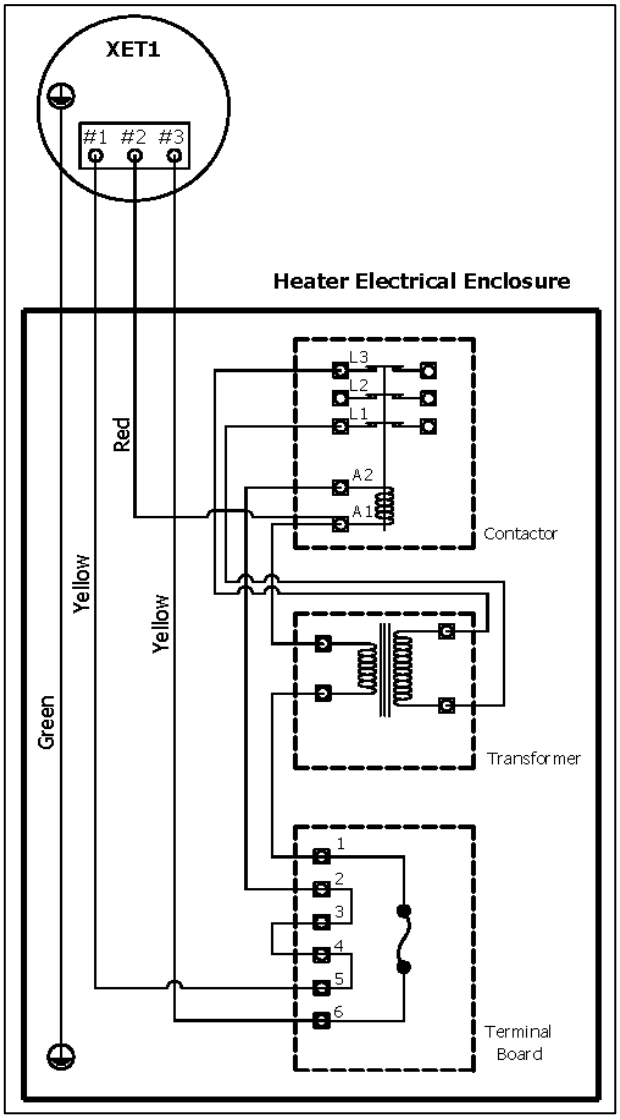

Thermostat – Trousse d'installation en chantier

Trousses pour l'installation en chantier d'un thermostat intégré à un appareil de chauffage.
Ces deux trousses pour thermostat intégré, en chantier,
permettent d'ajouter un thermostat BTX1-N-B ou XET1-1-N-B
à un appareil avec un boîtier électrique.
Le joint du conduit est certifié pour usage dans les emplacements de
classe I, division 1, groupes A, B, C et D; classe II, division 1, groupes E, F et G; classe III.
L'installation doit être inspectée sur place conformément au code électrique local.

Pièces incluses :

BTX1-FIK	
Qté	**Description**
1	Raccord d'étanchéité avec connecteur fileté
1	Connecteur fileté
1	Laine de fibre
1	Ciment d'étanchéité
2	Fil jaune, 18 AWG
1	Fil vert, 14 AWG

XET1-FIK	
Qté	**Description**
1	Raccord d'étanchéité avec connecteur fileté
1	Connecteur fileté
1	Laine de fibre
1	Ciment d'étanchéité
2	Fil jaune, 18 AWG
1	Fil rouge, 18 AWG
1	Fil vert, 14 AWG

AVERTISSEMENT :
Avant de procéder, débrancher l'appareil de chauffage de l'alimentation électrique ou de la boîte à fusibles. Les travaux doivent exclusivement être réalisés par un électricien qualifié, possédant une expertise dans les équipements destinés aux zones dangereuses et doivent être effectués conformément aux exigences des codes électriques locaux.

Suivez toutes les instructions du fabricant et tous les codes électriques locaux

Tous les raccords NPT doivent être serrés à l'aide d'une clé.

① Assemblez les fils et les raccords comme indiqué ci-dessous.

BTX1

Extrémités de fil
Fil jaune – Terminal rond
Fil jaune – Terminal rond
Fil vert – Terminal rond

XET1

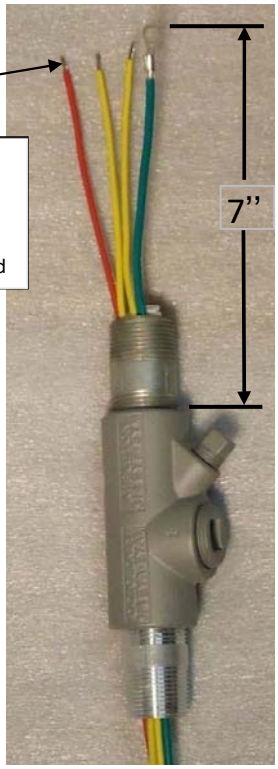

Extrémités de fil
Fil rouge - Dénudé
Fil jaune - Dénudé
Fil jaune - Dénudé
Fil vert – Terminal rond

② Consultez la fiche d'instructions du fabricant fournie pour l'emballage, le mélange et le remplissage du raccord d'étanchéité.

③ Connectez les fils comme indiqué ci-dessous.
NOTE : Retirez et jetez le cavalier «jumper» des bornes 5 et 6 avant d'installer les fils du thermostat.

BTX1

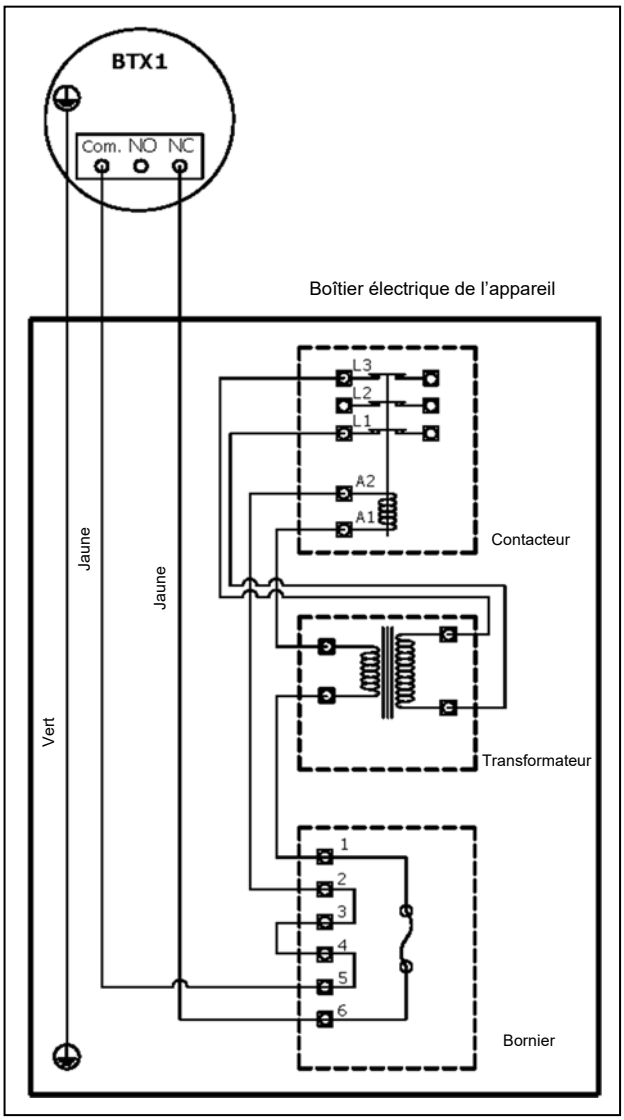

XET1

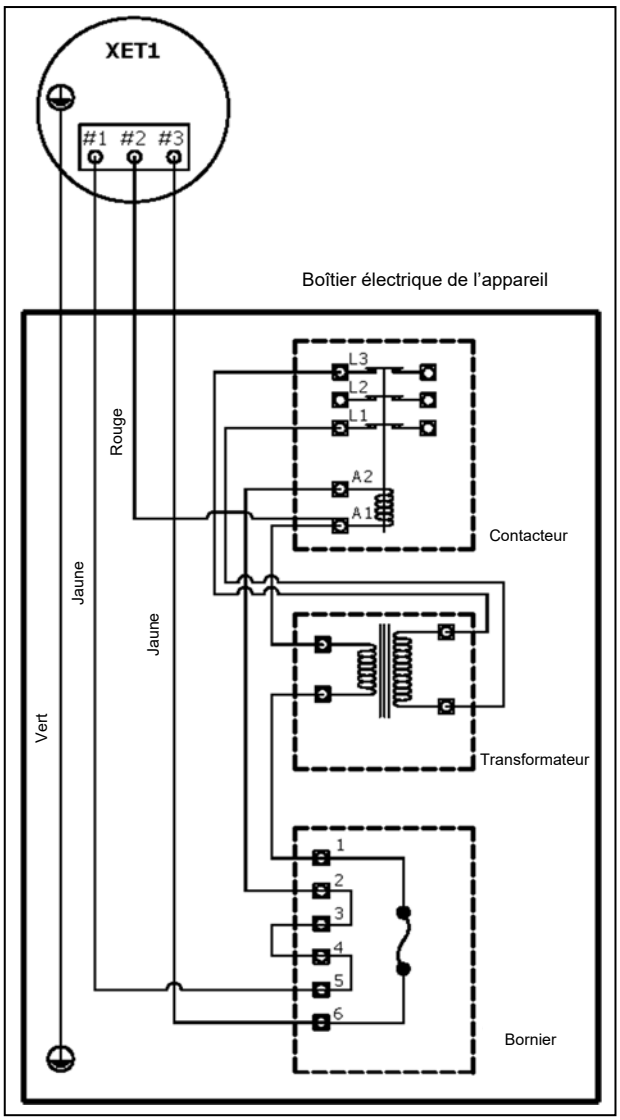

Appleton

500395-1
FICHE D'INSTRUCTIONS

INSTRUCTIONS POUR LES RACCORDS D'ÉTANCHÉITÉ APPLETON UNILETS POUR UTILISATION AVEC : APPLETON Kwiko® A ET CROUSE-HINDS Chico® A CIMENT D'ÉTANCHÉITÉ

• Le Code national de l'électricité (NEC), dans l'article 501, section 501.15, classes I, divisions 1 et 2, exige que des joints d'étanchéité soient installés à des emplacements spécifiques. Ces joints ont pour but d'empêcher le passage de gaz, de vapeurs ou de flammes à travers le conduit, d'une section de l'installation électrique à une autre.

• Les raccords d'étanchéité Appleton Unilets sont homologués UL pour une utilisation dans des emplacements dangereux uniquement avec le composé Appleton Kwiko® A ou le composé Crouse-Hinds Chico® A. Ces composés, lorsqu'ils sont correctement mélangés et versés, durcissent en une masse dense et solide qui est insoluble dans l'eau, n'est pas attaquée par les produits pétroliers et ne ramollit pas avec la chaleur.

• Les séries de raccords d'étanchéité suivantes sont homologuées UL pour une utilisation avec les composés d'étanchéité Appleton Kwiko® A ou Chico® A : EYF, EYF-AL, EYM, EYM-AL, EYDM, EYDM-AL, EYD, EYS, EYSF, EYSF-AL, EYSM, EYSM-AL, ESUF, ESUM

AVERTISSEMENT :
Le non-respect des consignes de sécurité peut entraîner l'inflammation d'une atmosphère dangereuse, ce qui peut provoquer des blessures graves et/ou des dommages matériels.

Laine de fibre minérale «sans amiante»

Ciment d'étanchéité «Sans amiante». Assurez-vous de lire les instructions de mélange sur la boîte de ciment d'étanchéité.

ÉTAPE 1

Installez le raccord Unilets et faites passer les conducteurs à travers.

- Retirez-le(s) bouchon(s) du raccord d'étanchéité et utilisez de la laine de fibre pour créer un ou plusieurs barrages dans le(s) moyeu(x).

ÉTAPE 2

BARRAGE : Séparez chaque conducteur et tassez fermement la laine de fibre dans le(s) moyeu(x) derrière les conducteurs et autour de chaque conducteur.

- Ces conducteurs **ne doivent pas se toucher** ni entrer en contact avec la paroi du raccord d'étanchéité.
- Nettoyez les débris de fibre autour des parois ou des conducteurs pour éviter qu'ils ne provoquent des flammes et/ou des fuites de gaz. Le barrage fini doit être de niveau avec la bague du moyeu du conduit.

AVERTISSEMENT :
Référez-vous au Tableau 1 pour déterminer le nombre et la taille maximum des conducteurs autorisés dans un joint. (Page 4)

ÉTAPE 3

Mélange : Préparez le composé d'étanchéité en utilisant un récipient de mélange entièrement propre pour chaque lot. Bien agiter le ciment d'étanchéité dans toutes les directions. Mélangez le ciment d'étanchéité avec la bonne proportion d'eau propre comme indiqué ci-dessous.

CIMENTS APPLETON Kwiko® A et CROUSE-HINDS Chico® A Ajoutez une (1) partie d'eau à deux (2) parties de ciment en volume. Utilisez de l'eau froide, car l'eau chaude augmente la vitesse de prise. Ajoutez l'eau et remuez immédiatement et soigneusement.

- **NE PAS** mélanger plus que ce qui peut être versé dans les 15 minutes suivant l'ajout de l'eau.
- Ces ciments ne sont **PAS DES COMPOSÉS ISOLANTS** et **NE DOIVENT PAS** être utilisé à de telles fins.

AVERTISSEMENT :

TEMPÉRATURE/TEMPS DE DURCISSEMENT
CIMENTS APPLETON Kwiko® A ET CROUSE-HINDS Chico® A

POUR LES APPLICATIONS DE GROUPES C ET D :
Le composé d'étanchéité doit être mélangé UNIQUEMENT à des températures supérieures à 35 °F (1.7 °C) et UNIQUEMENT versé dans des raccords ayant été portés à une température supérieure à 35 °F (1.7 °C). Les joints ne doivent PAS être exposés à des températures inférieures à 35 °F (1.7 °C) pendant au moins 8 heures. Le composé doit être laissé 8 heures pour durcir complètement avant de mettre le système sous tension.

POUR LES APPLICATIONS DE GROUPES A ET B :
Le composé d'étanchéité doit être mélangé UNIQUEMENT à des températures supérieures à 40 °F (4.4 °C) et UNIQUEMENT versé dans des raccords ayant été portés à une température supérieure à 40 °F (4.4 °C). Les joints ne doivent PAS être exposés à des températures inférieures à 40 °F (4.4 °C) pendant au moins 72 heures. Le composé doit être laissé 72 heures pour durcir complètement avant de mettre le système sous tension.

ÉTAPE 4

CONDUIT VERTICAL. Versez le mélange de ciment d'étanchéité dans la petite ouverture du tuyau jusqu'à ce que le ciment soit au niveau du dernier filetage de l'ouverture. Remettre en place et serrer le petit bouchon du tuyau.

CONDUIT HORIZONTAL Versez le mélange de ciment d'étanchéité dans le raccord Unilets par la grande ouverture jusqu'à ce que deux (2) à trois (3) filetages soient recouverts de ciment.

- Remplacez et serrez dans l'ordre le grand bouchon du tuyau ou recouvrez le petit bouchon du tuyau dans le raccord Unilets et le petit bouchon du tuyau dans le couvercle.

Barrages et coulage :

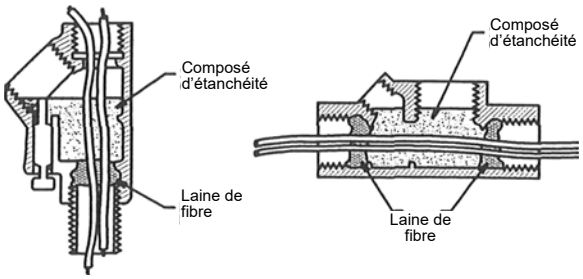

CONDUIT VERTICAL

CONDUIT HORIZONTAL